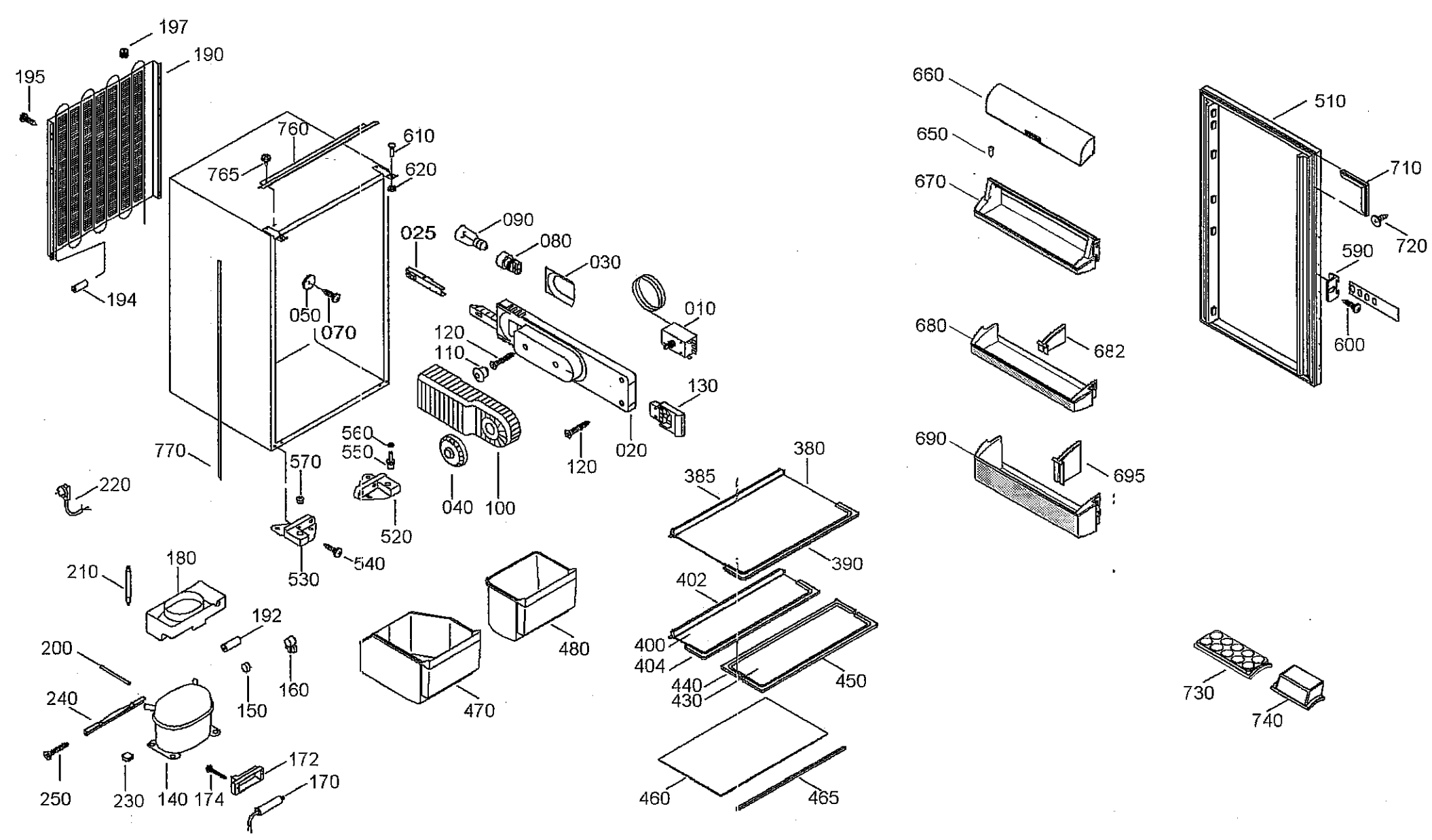
197
190
195
760
610
765
620
090
025
080
030
194
050
070
010
120
110
130
560
550
020
120
770
570
380
385
220
040
100
520
390
530
540
210
180
402
192
480
200
400
404
160
150
440
430
450
240
470
250
230
140
174
172
170
460
465
660
650
670
510
710
720
590
600
680
682
690
695
730
740